# Lavamanos
# Parma 79
## Parma vanity sink 31”

PRODUCTOS PARA BAÑOS Y COCINAS FIRPLAK KITCHEN AND BATH PRODUCTS

Importante: Las imágenes son un modelo ilustrativo del producto, pueden tener algunas variaciones con respecto a la realidad
Important: Images are an illustrative model of the products, they may have a slight variation in reality.

# Lavamanos **Parma 79** / Parma vanity sink 31”

## CODIGO PARA PEDIDOS / ORDERING CODES

| | |
|---|---|
| VBAN01-0007-000 | Lavamanos Parma 79 / *Parma vanity sink 31”* |

### MUEBLE SUGERIDO / *SUGGESTED CABINET*

| | |
|---|---|
| CBAN12-0009-000 | Mueble Macao 79 cm (línea Class) / *Macao cabinet 31” (Class line).* |
| CBAN12-0006-000 | Mueble Misus 79 cm (línea Class) / *Misus cabinet 31” (Class line).* |
| CBAN05-0019-000 | Mueble Tiziano 79 cm (línea Life) / *Tiziano cabinet 31” (Life line).* |
| CBAN05-0037-000 | Mueble Piso Plus 79 cm (línea Essential) / *Piso Plus cabinet 31” (Essential line).* |

### DIMENSIONES / *DIMENSIONS*

| LARGO<br>LENGTH | ANCHO<br>WIDTH | PROF.<br>DEPTH |
|---|---|---|
| 0.79 Mts<br>31" | 0.48 Mts<br>19" | 0.10 Mts<br>4" |

### VISTA LATERAL / **LATERAL VIEW**

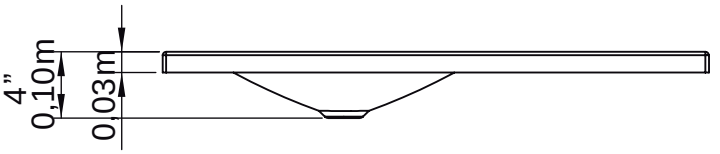


### VISTA EN PLANTA / **UPPER VIEW**

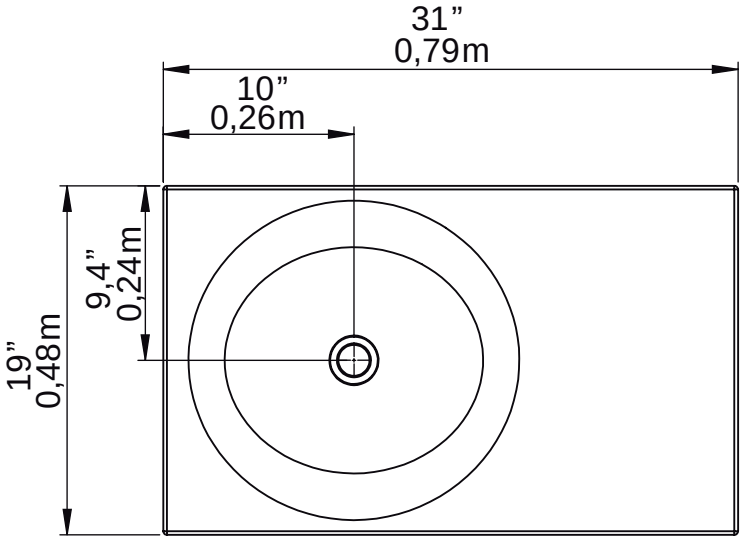


| CERTIFICADOS | *CERTIFICATIONS* |
|---|---|
| Las resinas y pigmentos utilizados en la fabricación del lavamanos, cumplen con las normas internacionales de calidad.<br>El carbonato de calcio procede de minas Colombianas, y es sometido a un estricto control de calidad. | *The resins and pigments used in the lavatories, meet international quality standards.*<br>*The calcium carbonate comes from local mines and goes thru strict quality controls.* |

| IMPORTANTE | *IMPORTANT* |
|---|---|
| • No se decoloran, ni envejecen con la acción de los rayos solares en el tiempo.<br>• Soporta cambios bruscos de temperatura sin resquebrajarse.<br>• Servicio Firplak de mantenimiento disponible en las principales ciudades de Colombia.<br>• Fuera de Colombia comunicarse con el distribuidor de su localidad.<br>• Garantía por 5 años, para los lavamanos.<br>• Garantía de 3 años para los muebles de la línea Class y 1 año para los demás. | *• This products doesen't change its color with sun ligth or time.*<br>*• This products resists temperature changes without cracking.*<br>*• Firplak maintenance service avaliable in main cities of Colombia.*<br>*• Outside Colombia contact your local dealer.*<br>*• 5 years warranty for lavatory.*<br>*• 3 year warranty for class line cabinet and 1 year for the others cabinets.* |

| VENTAJAS | *ADVANTAGES* |
|---|---|
| •Este lavamanos puede combinarse con una variedad de muebles del portafolio de firplak, que puede adaptase a su necesidad.<br>•Diseño moderno.<br>•Aséptico.<br>•Fácil instalación.<br>•La porcelana fría no es combustible, no es inflamable y es auto extinguible. | *•This lavatory can BE PAIRS WELL with a variety of firplak cabinet catalogue.*<br>*•Modern design.*<br>*•Aseptic.*<br>*•Easy installation.*<br>*•Cultured marble is non-combustible, non-flammable and self extinguishing.* |

| VENTAJAS MUEBLE LINEA CLASS | *ADVANTAGES OS LINE CLASS CABINETS* |
|---|---|
| •Cierre lento y canto 1,5 mm RH (resistente a la humedad).<br>•Sistema de fijación cuña o cuchilla aglomerado.<br>•Los cajones internos tienen un diseño en U, que proporciona la fácil instalación del sifón. | *• Close slow RH 1.5 mm (moisture resistant).*<br>*• System wedge or blade attachment Chipboard.*<br>*• Internal drawers have a (U shape) design that provides easy installation for the siphon.* |

| VENTAJAS MUEBLE ESTANDAR | *ADVANTAGES FOR STANDARD CABINETS* |
|---|---|
| •De fácil instalación.<br>•El mueble es elaborado en aglomerado enchapado con melamina de 15 mm.<br>•Mueble con fijación de ensamble con elementos precisos (minifix y tarugos).<br>•Muebles de un solo color por dentro y por fuera.<br>•Muebles elevados del piso que proporcionan seguridad contra la humedad. | *•Easy to install.*<br>*•The cabinet is made in particleboard and covered with melamine of 15 mm.*<br>*•Cabinet mounting assembly with specific evidence (minifix and wooden pins).*<br>*•Cabinet one color inside and outside.*<br>*•Cabinet elevated from the floor providing security against moisture.* |

| ESPECIFICACIONES | *SPECIFICATIONS* |
|---|---|
| • Lavamanos tipo vanity.<br>•Requiere mueble o soporte para ser instalado. | *•Vanity sink.*<br>*•It requires furniture or support to be installed.* |

| MATERIAL / *MATERIAL* | |
|---|---|
| PORCELANA FRIA® (POLIMERO COLADO: RESINA DE POLIESTER CON CARBONATO DE CALCIO). | *PORCELANA FRIA® (CAST POLYMER: POLIESTER RESIN WITH CALCIUM CARBONATE).* |
| **COLOR / *COLORS*** | |
| COLORES ESTANDAR DE PORCELANA FRÍA®<br>• Blanco.<br>• Marfil. | *STANDARDS COLORS (FE) AMERICAN STANDARD®*<br>*• White.*<br>*• Bone.* |


Calle 29 No 41-15 - Itaguí, Antioquia, Colombia
Tel. 574+ 444 17 71 | email: info@firplak.com
SERV. AL CLIENTE. Tel. 574+ 444 17 71 | servicioalcliente@firplak.com